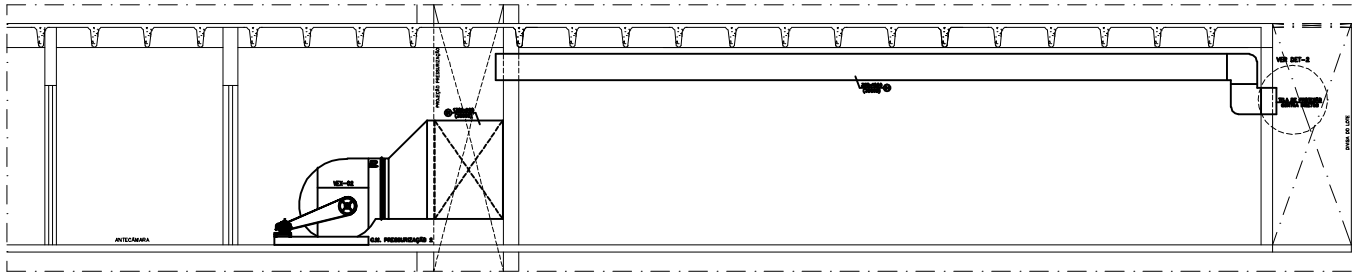

CORTE PARCIAL: AA
ESCALA: S/ESC

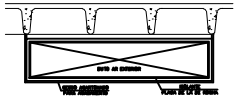

DETALHE CONSTRUTIVO-1
DUTO DE AR EXTERIOR: ISOLAMENTO
SEM ESCALA

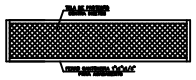

DETALHE CONSTRUTIVO-2
DUTO DE AR EXTERIOR: TELA DE PROTEÇÃO
SEM ESCALA

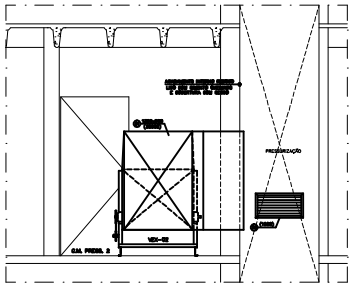

CORTE PARCIAL: BB
ESCALA: S/ESC

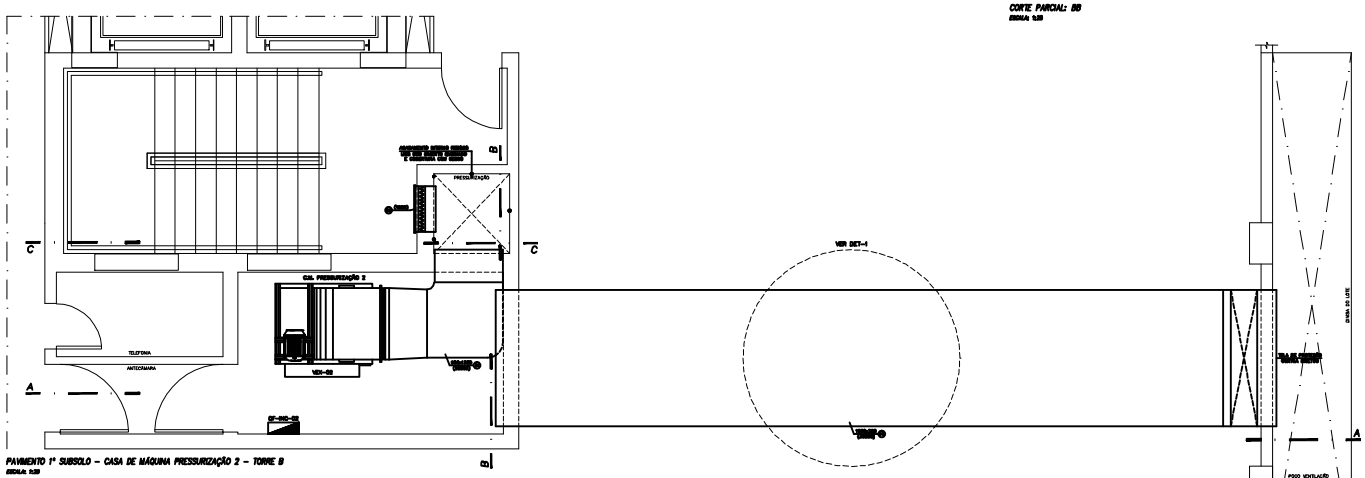

PAVIMENTO 1º SUBSOLO – CASA DE MÁQUINA PRESSURIZAÇÃO 2 – TORRE B
ESCALA: S/ESC

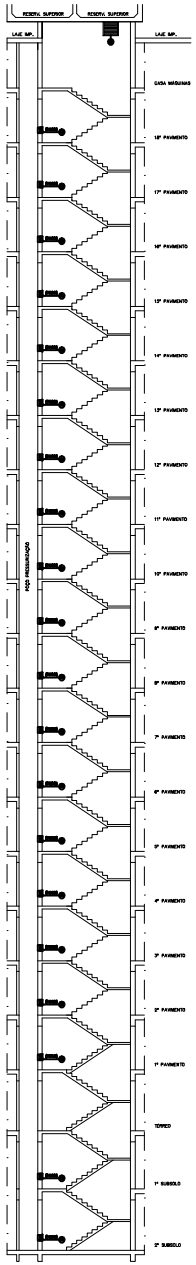

CORTE PARCIAL: CC
ESCALA: S/ESC

LEGENDA E ESPECIFICAÇÕES DOS MATERIAIS

01–DUTO DE PRESSURIZAÇÃO TIPO: CONVENCIONAL MATERIAL: CHAPA GALVANIZADA ISOLANTE: SEM ISOLAMENTO DIMENSÕES: VARIÁVEIS	02–GRELHA DE PRESSURIZAÇÃO MATERIAL: ALUMÍNIO ANODIZADO MODELO: AH-2-40 600x300 FABRICANTE: TROX OU EQUIVALENTE
03–DAMPER BIDIRECIONAL MATERIAL: CHAPA GALVANIZADA MODELO: EL-1 790/710 FABRICANTE: TROX OU EQUIVALENTE	04–DUTO DE AR EXTERIOR TIPO: CONVENCIONAL MATERIAL: CHAPA GALVANIZADA ISOLANTE: PLACA DE LÃ DE ROCHA DIMENSÕES: VARIÁVEIS

ESPECIFICAÇÕES DOS EQUIPAMENTOS

IDENTIFICAÇÃO		VEN-02
LOCAL ATENDIDO		ESCADA
VAZÃO (m³/h)		30000
PRESSÃO ESTÁTICA (mmCA)		40
TIPO		CENTRÍFUGO
ROTOR / ASPIRAÇÃO		LNH-LDAD / DUPLO
MOTOR	POTÊNCIA (CV / POLO)	20 / 02
	TENSÃO	220V–3F–60Hz
MASSA (kg)		165
MODELO		GLD 630
FABRICANTE		PREMIUM OU EQUIVALENTE
QUANTIDADE		01

NOTAS 1:

1– O ACIONAMENTO DO CONJUNTO MOTO-VENTILADOR, SERÁ DE FORMA:
– AUTOMÁTICA, ATRAVÉS DA CENTRAL DE ALARME DO SISTEMA DA EXPIRAÇÃO.
– MANUAL, ATRAVÉS DE BOTOEIRAS LOCALIZADAS NO COMPARTIMENTO DO VENTILADOR (QUADRO ELÉTRICO) E NA GUARITA (PAVIMENTO TÉRREO) PAINEL (LBA/ BESLUX)

2– O FORNECIMENTO DE ENERGIA ELÉTRICA SERÁ ATRAVÉS DE DUAS FONTES:
– NORMAL, CONCESSIONÁRIA DE SERVIÇOS PÚBLICO (CEB)
– EMERGÊNCIA GRUPO GERADOR AUTOMÁTICO

3– A PARADA DO CONJUNTO MOTO-VENTILADOR DO SISTEMA DE PRESSURIZAÇÃO, DEVERÁ SER EFETUADO SOMENTE DE MODO MANUAL NO PAINEL ELÉTRICO DO EQUIPAMENTO.

4– OS DUTOS METÁLICOS DEVERÃO SER ESTANQUES E CONSTRUÍDOS COM COSTURAS LONGITUDINAIS LACRADAS E MATERIAL DE VEDAÇÃO INCOMBUSTÍVEL.

5– OS DUTOS DE ALIMENTAÇÃO DEVERÃO POSSUIR REVESTIMENTO INTERNO COM ARGAMASSA E ACABAMENTO EXTERNO DA "NATA" DE CIMENTO OU OUTRO MATERIAL QUE POSSIBILITE UMA SUPERFÍCIE LISA E ESTANQUE A VAZAMENTOS.

6– TODO EQUIPAMENTO INSTALADOS SOBRE BASES DEVERÃO SER APOIADO SOBRE CALÇO DE BORRACHA ESPEVEMENTE 100x100x20mm, E OU AMORTECEDORES DE VIBRAÇÃO CONFORME A INSTALAÇÃO.

NOTAS 2:

1– A PARADA DO SISTEMA DE PRESSURIZAÇÃO EM SITUAÇÃO DE EMERGÊNCIA SOMENTE PODERÁ SER REALIZADA NO PAINEL DE CONTROLE DOS VENTILADORES.

2– O SISTEMA DEVERÁ SER DOTADO DE BOTOEIRAS TIPO "LIGA", NO SEGUINTE LOCAL:
– NA GUARITA (PAVIMENTO TÉRREO) PAINEL (LBA/ BESLUX)

3– O SISTEMA DEVERÁ SER DOTADO DE BOTOEIRAS TIPO "LIGA / DESLIGA", NO SEGUINTE LOCAL:
– NA CASA DE MÁQUINA, NO PAINEL DE CONTROLE DO VENTILADOR

REV. Nº	DATA	ASSUNTO	VERIFICADO POR
02	03.05.2019	MODIFICAÇÃO DE PROJETO SOMENTE CASA DE MÁQUINA	BACCHI
01	20.09.2000	ENTREGA PROJETO	BACCHI

2AB ENGENHARIA & PROJETOS LTDA
Fone / Fax (61) 3322-1125 Fone (61) 3041-2125 – email: 2ab@engenharia.br

ENDEREÇO: RUA 03 NORTE LOTE 04 E RUA MANACÁ LOTE 03 – SETOR ÁGUAS CLARAS – BRASÍLIA DF

PROPRIETÁRIO: REAL ENGENHARIA LTDA.
AUTOR DO PROJETO: ANTONIO ARLINDO BACCHI – engenheiro mecânico crea 2000/D – DF
RESPONSÁVEL TÉCNICO: . .

PROPRIETÁRIO: REAL ENGENHARIA LTDA.
AUTOR DO PROJETO: CREA: 2000/D – DF
RESPONSÁVEL TÉCNICO: CREA:

AVPO | AVPO | AVPO | AVPO

PROJETO DE PRESSURIZAÇÃO

BRASÍLIA–DF | PRESSURIZAÇÃO | DESENHO Nº

INC | DETALHE C.M. PRESSURIZAÇÃO 2 – BLOCO B | 04/05

REV/2000 | INDICADA | ARQUIVO.ARQ
DATA | SIGLA | NOME | ASSUNTO